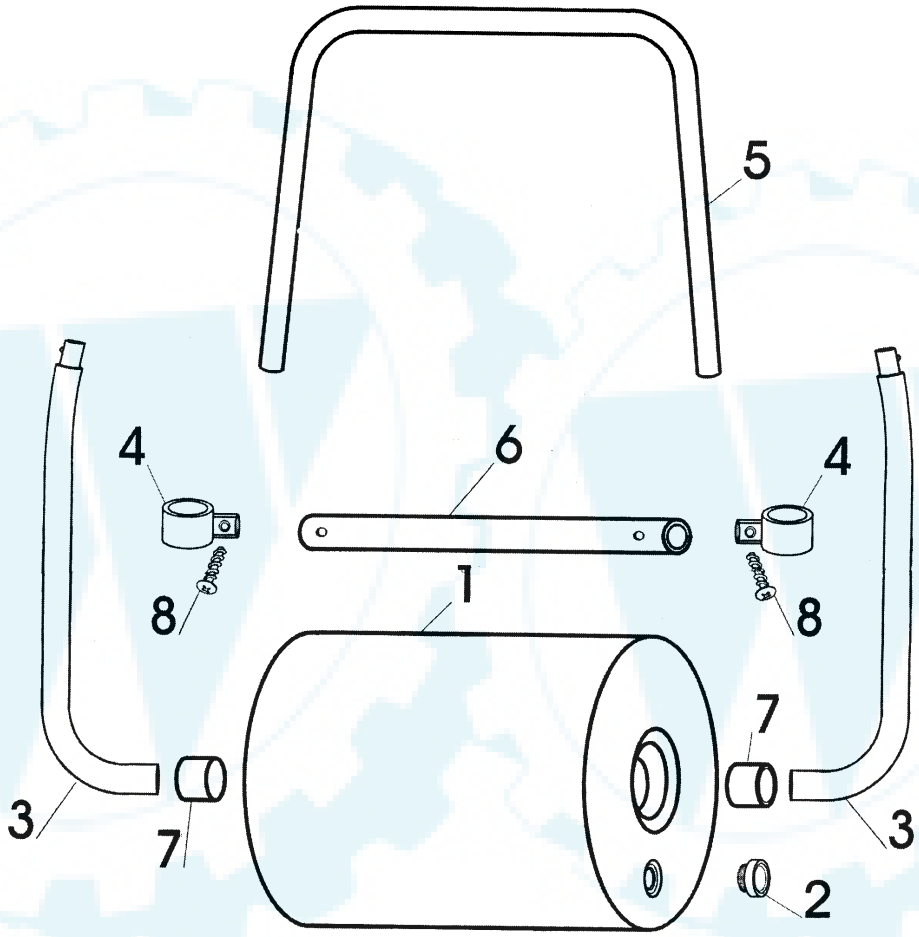

B090

www.ersatzteil-service.de www.ersatzteilplan.de

Ausgabe Issue	Bild Nr Picture No	VARIOLUX 51 GW	VARIOLUX 51 GW	Seite Page
2005-1	B090			98

Pos. Fig.	Anzahl/Quantity				Artikel Nr. Part No	Bezeichnung	Description	Satz Kit	Anmerkung Notes
1	1				1117-1393-01	Walze	Roller		
2	1				1117-1394-01	Deckel	Cap		
3	2				1117-1395-01	Holm-Unterteil	Handlebar-lower part		
4	2				1117-3048-01	Spannbügel	Clip		
5	1				1117-1396-01	Holm-Oberteil	Handlebar-upper part		
6	1				1117-1397-01	Abstreifer	Slide-off pipe		
7	2				1117-1398-01	Lager	Bearing		
8	2				9836-9516-12	Schraube	Screw		

Ihr Ersatzteilspezialist im Internet